RH09-06

Промышленный робот Манипулятор

Функциональные преимущества

- Особенный дизайн корпуса робота делает его более узким, чем аналогичные роботы других производителей. Робот более маневренный даже при ограниченном пространстве.
- Зона досягаемости 915 мм.
- Небольшой вес делает монтаж робота быстрым и простым
- Высокая скорость движений и точность системы позиционирования обеспечивают надежность и высокую производительность.
- Максимальная нагрузка 6 кг, что позволяет использовать робота в операциях с легкими предметами.
- Встроенные внутрь кабеля, абсолютно герметичный корпус позволяют роботу работать даже в тяжелых условиях.

Схема крепления и монтажа

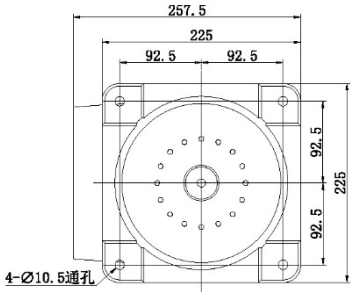

Монтажные размеры основания

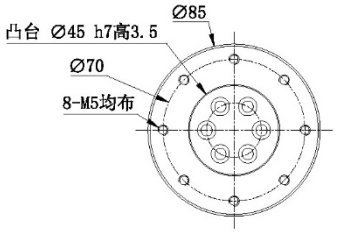

Размеры фланца

Диаграмма движения по Осям

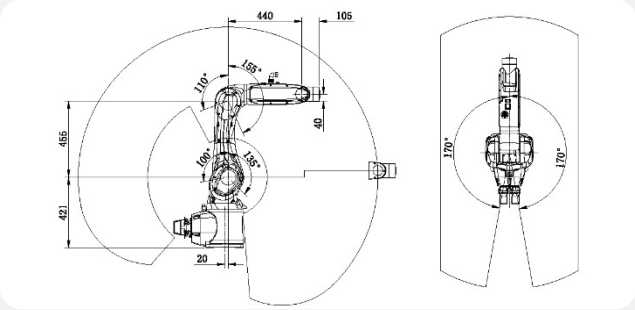

Технические характеристики

Модель		CRP-RH09-06
Количество Осей		6
Максимальная нагрузка		6 кг
Движение по Осям	J1	~170°~170°
	J2	45°~190°
	J3	~155°~110°
	J4	~170°~170°
	J5	~120°~120°
	J6	~360°~360°
Скорость движения по Осям	J1	337.5°/секунду
	J2	270°/секунду
	J3	375°/секунду
	J4	300°/секунду
	J5	375°/секунду
	J6	468°/секунду
Повторное позиционирование		±0.03 мм
Зона досягаемости		915 мм
Вес робота		60 кг
Способ крепления		К поверхности пола или потолка
Условия эксплуатации	Температура	0-45°C
	Влажность	20-80% (при отсутствии конденсата)
	Вибрация	< 0.5 G
	Прочие	Устанавливать вдалеке от горючих, коррозионных жидкостей и газов, источников эл. помех
Уровень IP		IP56
Преимущества		Компактные размеры, высокая скорость и точность.
Сферы применения		Резка, паллетировка, транспортировка, шлифовка